FoodSaver®

フードセーバー®

「故障かな?」と
思ったら

お問合せ前に 1 ～ 5 を
ご確認ください

1 電源が入らない！と思ったら

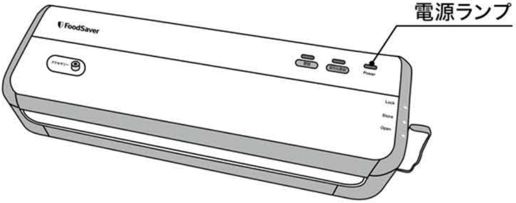
電源ランプ
FoodSaver
Power
Lock
Store
Open

チェック ポイント

レバーを「Lock」の位置までカチッと音がするまで回す。

※「Store」の位置よりもう一段階奥へ回すと電源ランプが点灯します。

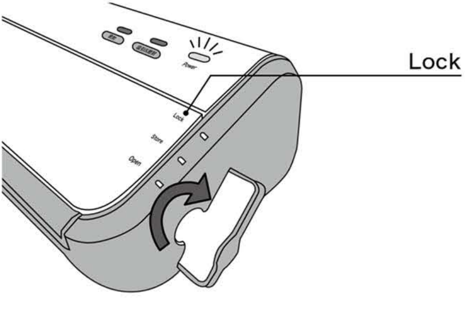
Lock
Power
Lock
Store
Open

2 吸引しない！と思ったら ～ ケース①

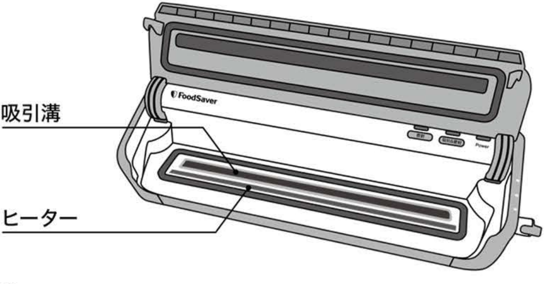
FoodSaver
吸引溝
ヒーター
Power

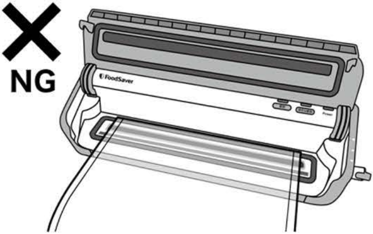
NG
FoodSaver
Power

袋の先端が吸引溝に
入っていないと吸引できません。

チェックポイント

袋の先端（開いている側）を吸引溝にしっかり差し込みます。

※袋の先端から空気を吸引します。袋を奥まで入れすぎて溝を跨いでしまってもNG。

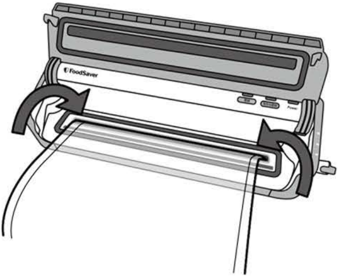
FoodSaver
Power

真横から見た図

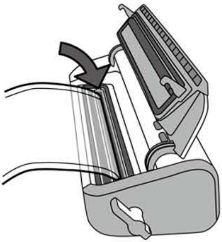

3 吸引しない！と思ったら ～ケース②

隙間があると空気が漏れて吸引が終わりません。

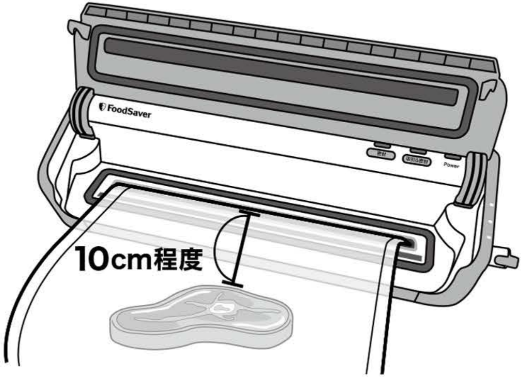
FoodSaver
Power
10cm程度

チェックポイント

本体の吸引溝に袋の端から端まで入るようまっすぐセットします。
食材から10cm程度の余裕を持たせて吸引を行ってください。

✕ NG例

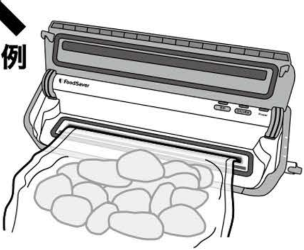

食材を袋の中いっぱいに
詰め込みすぎている。

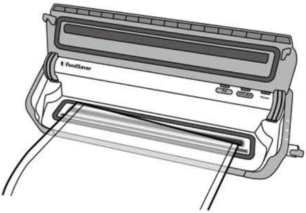

袋が本体に対して
まっすぐセットできていない
（隙間ができてしまっている）

吸引するが密封作業に移行しない場合

吸引するが密封作業に移行しない場合
吸引した空気が外に漏れ、袋の中の空気を抜き
きったと感知しないため起こります。
チェックポイントをもう一度見直してください。

4 吸引しない！と思ったら ～ケース③

スポンジパッキンが外れていると
吸引が終わりません。

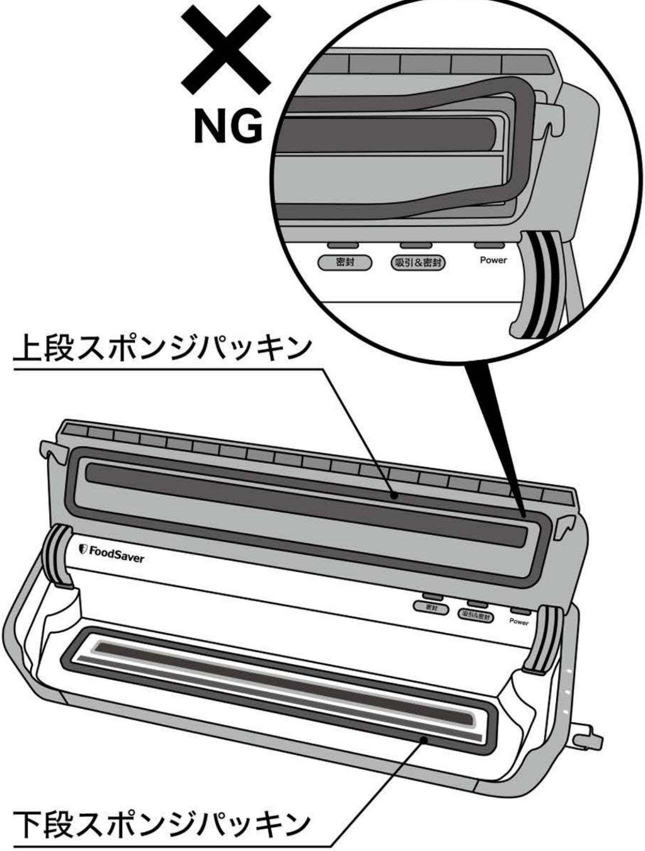
NG
密封
吸引＆密封
Power
上段スポンジパッキン
FoodSaver
密封
吸引&密封
Power
下段スポンジパッキン

チェックポイント

スポンジパッキン（本体のフタ内側上下2カ所）を確認しましょう。
スポンジパッキンは一度完全に取り外して、

溝にしっかりとはめ込み、上下とも指で1周押し込んで取り付けてください。
緩んでいないかご確認ください。
※交換可能パーツのため緩み外れることがあります。

5 末長くご使用いただくために

使用しないときはレバーを「Store」の位置に合わせて保管します。

※「Lock」の位置で保管すると、パッキンの潰れ、劣化硬化を早め空気漏れの原因になります。

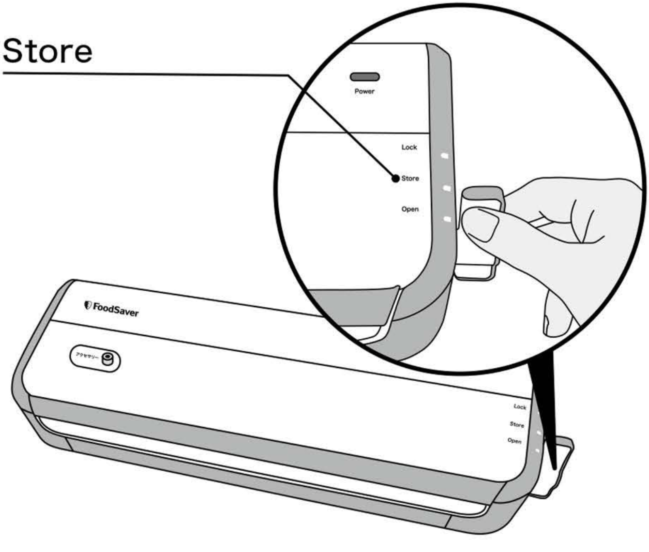
Store
Power
Lock
Store
Open
FoodSaver
アクセサリー
Lock
Store
Open

スポンジパッキンは使用していくうちに劣化硬化し、空気漏れの原因になります。交換用スポンジパッキンを準備しておりますのでカスタマーサービスセンターまでお問い合わせください。

カスタマーサービスセンター

☎ 0570-047-210

受付時間 平日10:00〜18:00（祝日、年末年始を除く）

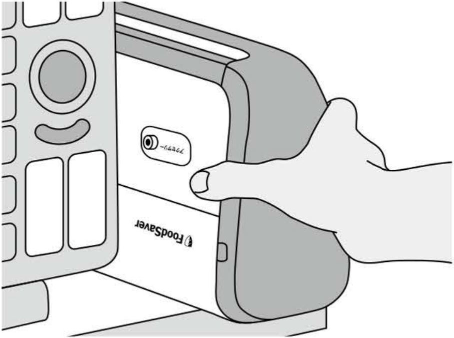

縦置き収納する際も、フタが開かず保管できて便利です。